QUADRO E DETALHAMENTO DOS PILARES

ESCALA: 1/50

P1=P2=P3=P4=P5=P6=P7=P8=P9=P10=P11 P12=P13=P14=P15=P23	P16	P17	P18	P19	P20	P21	P22=P24=P25=P26	
	Ø12.5 1Ø10(25) 1Ø10(91) Arm. Long.: 6Ø12.5 Estribos: Ø10 Intervalo (cm) / Nº / Espaçamento (cm) 0 a 100 / 16 / 6	Ø12.5 1Ø6.3(80) Arm. Long.: 4Ø12.5 Estribos: Ø6.3 Intervalo (cm) / Nº / Espaçamento (cm) 0 a 100 / 7 / 15	Ø12.5 1Ø6.3(80) Arm. Long.: 6Ø12.5 Estribos: Ø6.3 Intervalo (cm) / Nº / Espaçamento (cm) 0 a 100 / 16 / 6	Ø12.5 1Ø8(24) 1Ø8(79) Arm. Long.: 6Ø12.5 Estribos: Ø8 Intervalo (cm) / Nº / Espaçamento (cm) 0 a 100 / 19 / 5	Ø12.5 1Ø6.3(24) 1Ø6.3(80) Arm. Long.: 6Ø12.5 Estribos: Ø6.3 Intervalo (cm) / Nº / Espaçamento (cm) 0 a 100 / 7 / 15	Ø12.5 1Ø8(24) 1Ø8(79) Arm. Long.: 6Ø12.5 Estribos: Ø8 Intervalo (cm) / Nº / Espaçamento (cm) 0 a 100 / 19 / 5		Barrilete
Ø12.5 1Ø6.3(80) Arm. Long.: 4Ø12.5 Elemento de Fundação: 4Ø12.5 Estribos: Ø6.3 Intervalo (cm) / Nº / Espaçamento (cm) 0 a 350 / 23 / 15 Elemento de Fundação / 3 / -	Ø12.5 1Ø6.3(25) 1Ø6.3(92) Arm. Long.: 6Ø12.5 Elemento de Fundação: 6Ø12.5 Estribos: Ø6.3 Intervalo (cm) / Nº / Espaçamento (cm) 0 a 350 / 23 / 15 Elemento de Fundação / 3 / -	Ø12.5 1Ø6.3(80) Arm. Long.: 6Ø12.5 Elemento de Fundação: 6Ø12.5 Estribos: Ø6.3 Intervalo (cm) / Nº / Espaçamento (cm) 0 a 350 / 23 / 15 Elemento de Fundação / 3 / -	Ø12.5 1Ø6.3(80) Arm. Long.: 6Ø12.5 Elemento de Fundação: 6Ø12.5 Estribos: Ø6.3 Intervalo (cm) / Nº / Espaçamento (cm) 0 a 350 / 23 / 15 Elemento de Fundação / 3 / -	Ø12.5 1Ø6.3(24) 1Ø6.3(80) Arm. Long.: 6Ø12.5 Elemento de Fundação: 6Ø12.5 Estribos: Ø6.3 Intervalo (cm) / Nº / Espaçamento (cm) 0 a 350 / 23 / 15 Elemento de Fundação / 3 / -	Ø12.5 1Ø6.3(24) 1Ø6.3(80) Arm. Long.: 6Ø12.5 Elemento de Fundação: 6Ø12.5 Estribos: Ø6.3 Intervalo (cm) / Nº / Espaçamento (cm) 0 a 350 / 23 / 15 Elemento de Fundação / 3 / -	Ø12.5 1Ø6.3(24) 1Ø6.3(80) Arm. Long.: 6Ø12.5 Elemento de Fundação: 6Ø12.5 Estribos: Ø6.3 Intervalo (cm) / Nº / Espaçamento (cm) 0 a 350 / 23 / 15 Elemento de Fundação / 3 / -	Ø12.5 1Ø6.3(80) Arm. Long.: 4Ø12.5 Elemento de Fundação: 4Ø12.5 Estribos: Ø6.3 Intervalo (cm) / Nº / Espaçamento (cm) 0 a 350 / 23 / 15 Elemento de Fundação / 3 / -	Mezanino Fundação

P1=P2=P3=P4

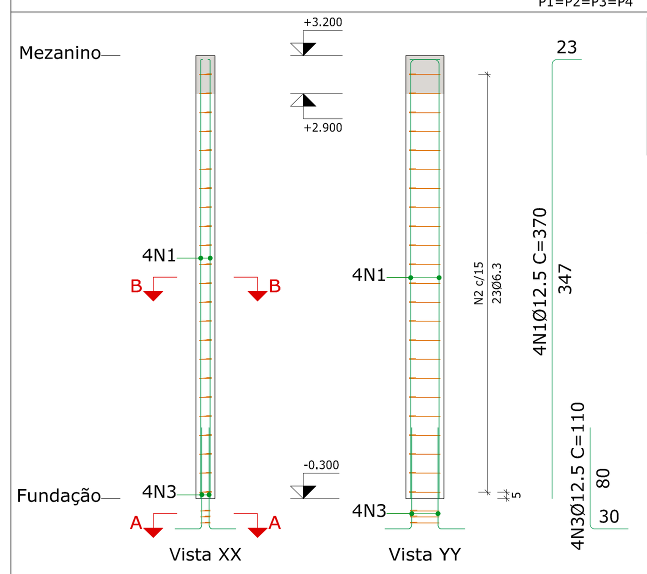

Pos.	Diam.	Q.	Comp. (cm)	Total (cm)	x 4 (cm)
1	Ø12.5	4	370	1480	5920
2	Ø6.3	23	79	1817	7268
3	Ø12.5	4	110	440	1760
4	Ø6.3	3	72	216	864

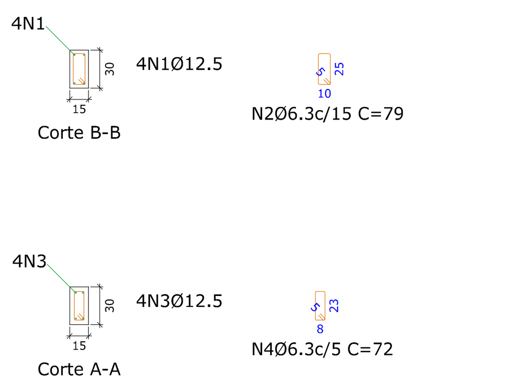

Aço: CA-50 e CA-60 (82.3 kg). Taxa: 118.76 kg/m3		Planta: Mezanino
Concreto: C25, em geral (0.63 m3)	Tamanho máximo do agregado: 19 mm	Escala 1:50
Fôrmas: 3.15 m2	Cobrimento: 2.5 cm	

P5=P6=P7=P8=P9=P10=P11=P12=P13=P14=P15=P23

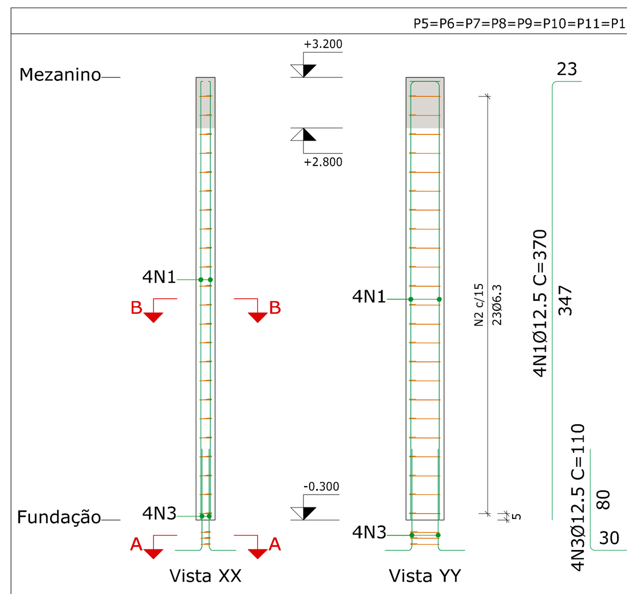

Pos.	Diam.	Q.	Comp. (cm)	Total (cm)	x 12 (cm)
1	Ø12.5	4	370	1480	17760
2	Ø6.3	23	79	1817	21804
3	Ø12.5	4	110	440	5280
4	Ø6.3	3	72	216	2592

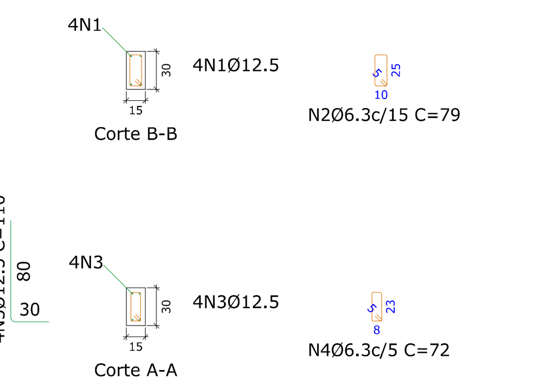

Aço: CA-50 e CA-60 (246.9 kg). Taxa: 118.76 kg/m3		Planta: Mezanino
Concreto: C25, em geral (1.89 m3)	Tamanho máximo do agregado: 19 mm	Escala 1:50
Fôrmas: 3.15 m2	Cobrimento: 2.5 cm	

P17

Pos.	Diam.	Q.	Comp. (cm)	Total (cm)
1	Ø12.5	4	400	1600
2	Ø12.5	2	400	800
3	Ø6.3	30	79	2370
4	Ø12.5	4	115	460
5	Ø12.5	6	110	660
6	Ø6.3	3	69	207

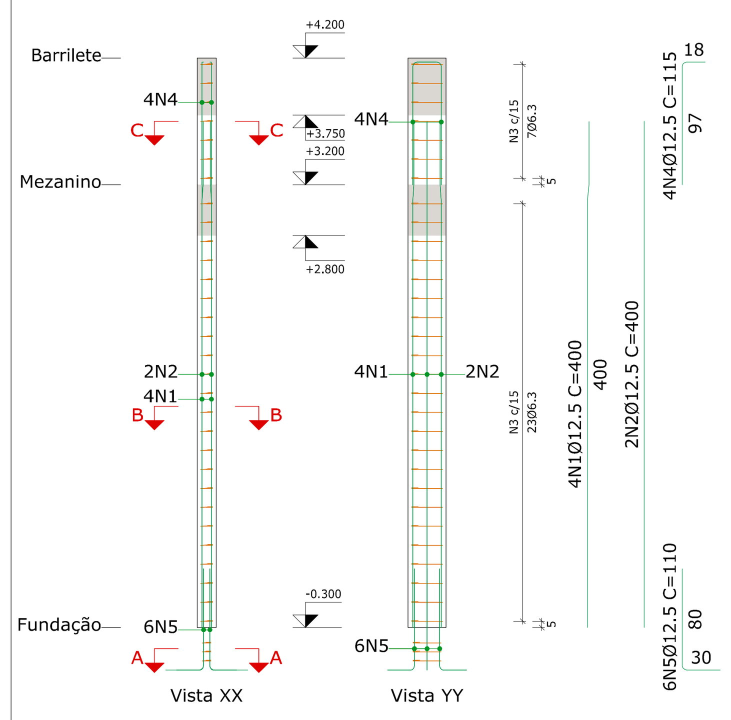

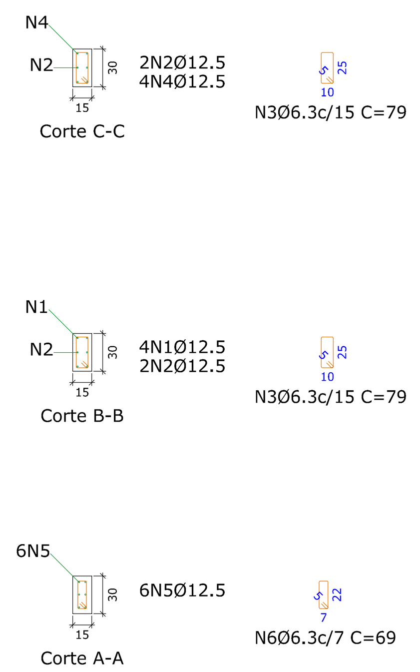

Escala 1:50

Planta	Dimensão (cm)	Concreto Tipo: C25, em geral Cobrimento: 2.5 cm Volume (m3)	Fôrmas (m2)	Armaduras CA-50 e CA-60 Longitudinal (kg)	Estribos (kg)	Total +10 % (kg)	Taxa (kg/m3)
Barrilete	15x30	0.05	0.90	4.4	1.4	6.4	128.89
Mezanino		0.16	3.15	23.1	4.5	30.4	175.24
Total		0.20	4.05	27.5	5.8	36.8	164.94

P18

Pos.	Diam.	Q.	Comp. (cm)	Total (cm)
1	Ø12.5	6	425	2550
2	Ø6.3	39	79	3081
3	Ø12.5	4	115	460
4	Ø12.5	2	120	240
5	Ø12.5	6	105	630
6	Ø6.3	3	69	207

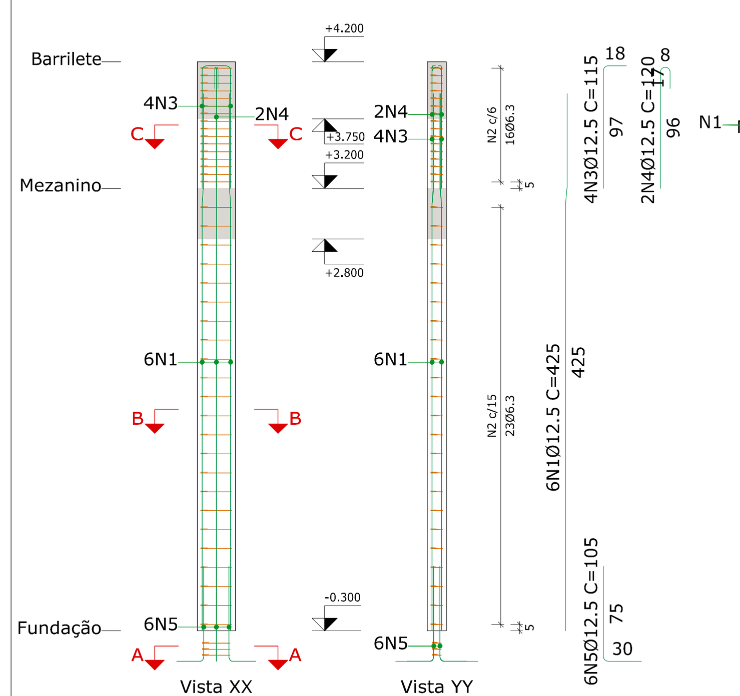

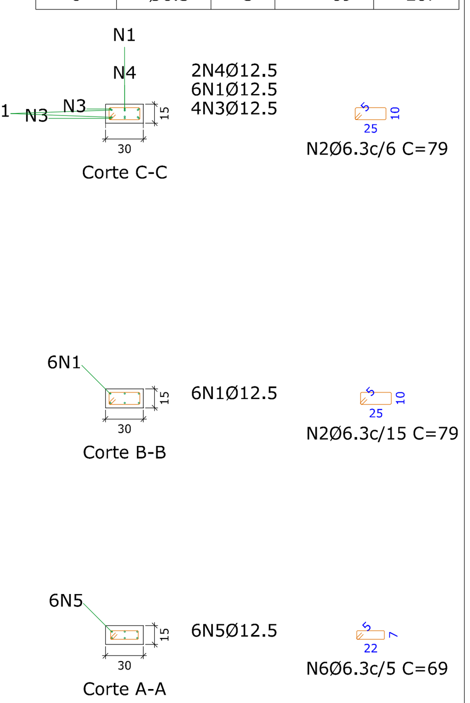

Escala 1:50

Planta	Dimensão (cm)	Concreto Tipo: C25, em geral Cobrimento: 2.5 cm Volume (m3)	Fôrmas (m2)	Armaduras CA-50 e CA-60 Longitudinal (kg)	Estribos (kg)	Total +10 % (kg)	Taxa (kg/m3)
Barrilete	30x15	0.05	0.90	6.7	3.1	10.8	217.78
Mezanino		0.16	3.15	24.6	4.5	32.0	184.76
Total		0.20	4.05	31.3	7.5	42.8	192.10

P22=P24=P25=P26

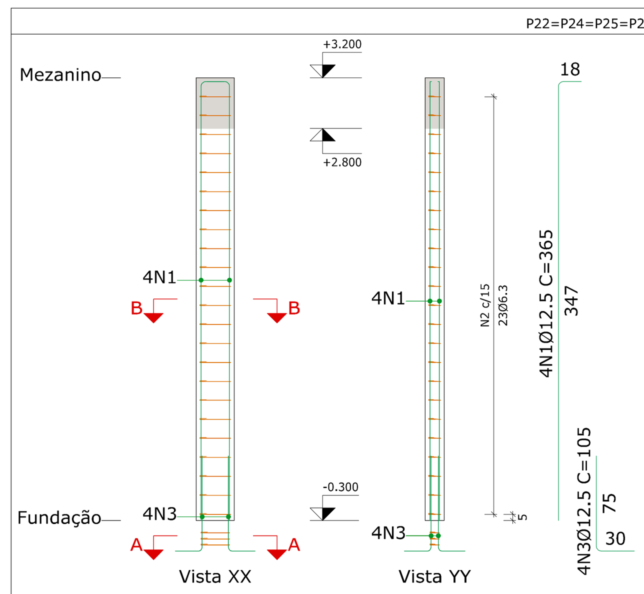

Pos.	Diam.	Q.	Comp. (cm)	Total (cm)	x 4 (cm)
1	Ø12.5	4	365	1460	5840
2	Ø6.3	23	79	1817	7268
3	Ø12.5	4	105	420	1680
4	Ø6.3	3	72	216	864

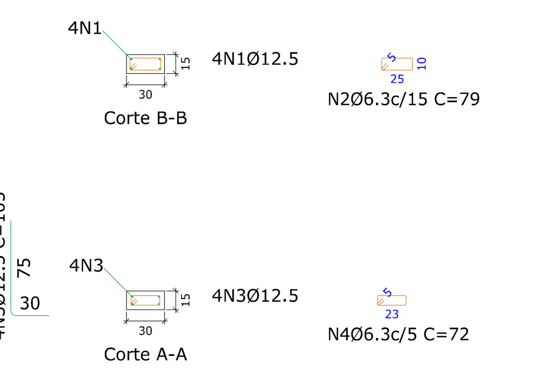

Aço: CA-50 e CA-60 (81.5 kg). Taxa: 117.54 kg/m3		Planta: Mezanino
Concreto: C25, em geral (0.63 m3)	Tamanho máximo do agregado: 19 mm	Escala 1:50
Fôrmas: 3.15 m2	Cobrimento: 2.5 cm	

Resumo Aço Quadro de pilares		Comp. total (m)	Peso+10% (kg)	Total
CA-50	Ø6.3	576.9	155	
	Ø8	38.0	17	
	Ø10	18.1	12	
	Ø12.5	613.4	650	834

OBSERVAÇÕES:

1. A EXECUÇÃO DEVE SEGUIR OS CRITÉRIOS DA NBR 6118;
2. CONCRETO FCK 30 MPA. PARA TODAS AS PEÇAS;
3. MÓDULO DE ELASTICIDADE SECANTE 26,8 GPA;
4. MEDIDAS EM M, NÍVEIS EM M, EXCETO ONDE INDICADO;
5. TODAS AS MEDIDAS E NÍVEIS INDICADOS DEVERÃO SER VERIFICADOS E CONFIRMADOS NO LOCAL;
6. COBRIMENTO:
   VIGAS: 3.0 CM
   PILARES: 3.0 CM
   SAPATA: 4.5 CM;
7. DEVERÃO SER UTILIZADOS DISTANCIADORES ADEQUADOS DE MODO A GARANTIR O COBRIMENTO DURANTE CONCRETAGEM;
8. DEVERÁ SER FEITO CONTROLE TECNOLÓGICO DO CONCRETO CONFORME NBR 12654 E NBR 12655;
9. FATOR ÁGUA-CIMENTO A/C < 0,60 P/ FCK = 30 MPA;
10. UTILIZAR CONCRETO DOSADO EM CENTRAL:
    COM DIÂMETRO MÁXIMO DO AGREGADO GRAÚDO = 19,0MM,
    SLUMP 5 +/- 1 PARA DESCARGA CONVENCIONAL,
    SLUMP 8+/- PARA DESCARGA EM BOMBA;
11. PREVER LASTRO DE CONCRETO MAGRO DE 5CM SOB TODAS AS PEÇAS DE CONCRETO QUE FICARÃO EM CONTATO COM O SOLO;
12. ESTE DESENHO ESTABELECE AS CONDIÇÕES BÁSICAS DE PROJETO, PODENDO SOFRER ALTERAÇÕES DEVIDO AS REAIS CONDIÇÕES DE CAMPO, OBSERVÁVEIS DURANTE A EXECUÇÃO;
13. A REFERÊNCIA DAS COTAS DE NÍVEL É A MESMA DO PROJETO DE ARQUITETURA;

Legenda dos Pilares de Concreto:

- Pilar que Nasce
- Pilar que Continua
- Pilar que Morre

Legenda de Nomenclatura

Sem escala

V 4 0 3

- Indica o nº sequencial do elemento
- Indica o pavimento de vigas ou lajes
- Indica o tipo de peça estrutural (ver tabela ao lado)

L	-	Laje
P	-	Pilar
V	-	Viga de Concreto

SN ENGENHARIA EIRELI
www.snengenhariape.eng.br
CNPJ: 29.208.978/0001-25

Thiago Sales Pereira dos Santos
CPF: 074.274.324-10 | (CREA-PE Nº 056493)

Secretaria de Infraestrutura e Controle Urbano
Prefeitura da Vitória de Santo Antão
CNPJ: 11.049.855/0001-23

PROJETO ESTRUTURAL - QUADRO E DETALHAMENTO DOS PILARES

PROJETOS COMPLEMENTARES PARA REFORMA DO GALPÃO 02 DA FEIRA, NA RUA PRIMITIVO DE MIRANDA, BAIRRO MATRIZ, EM VITÓRIA DE SANTO ANTÃO - PE.

CORDENAÇÃO / COLABORAÇÃO

Nº PRANCHA: 02

REVISÃO: 01

DATA: ABRIL/2023

ESCALA: INDICADO

OBSERVAÇÕES: * ESTE PROJETO ANULA AS REVISÕES ANTERIORES * DÚVIDAS, CONSULTAR COLABORADOR